Photosensor

ホトインタラプタ Photointerrupters

Ta=25℃

機種名 Type No	外観図 Drawing No	特長 Features	絶対最大定格 Absolute Maximum Ratings			電気的光学的特性 Electro-Optical Characteristics					
			I_F	V_{CEO}	Topr	I_C Min.	I_F	I_{CEO} Max.	tr Typ.	tf Typ.	V_{CE}(sat)Max
			mA	V	℃	mA	mA	μA	μs	μs	V
SPI-202	I-1	フランジ付	50	20	−25~80	1	20	0.2	30	30	0.5
SPI-204	I-2	基板直付小タイプ	50	20	−25~80	1	20	0.2	30	30	0.5
SPI-206	I-3	基板直付大タイプ	50	20	−25~80	2	20	0.2	30	30	0.5
SPI-206-10	I-3	検出特性緩	50	20	−25~80	0.2	20	0.2	30	30	0.5
SPI-208	I-4	フランジ付	50	20	−25~80	2	20	0.2	30	30	0.5
SPI-212	I-5	ギャップ深,取付穴付	50	20	−25~80	0.5	20	0.2	30	30	0.5
SPI-214	I-6	スリット付	50	20	−25~80	0.5	20	0.2	30	30	0.5

■外観図 Package Dimensions

Tolerance : ±0.2
Unit : mm

I−1 SPI-202

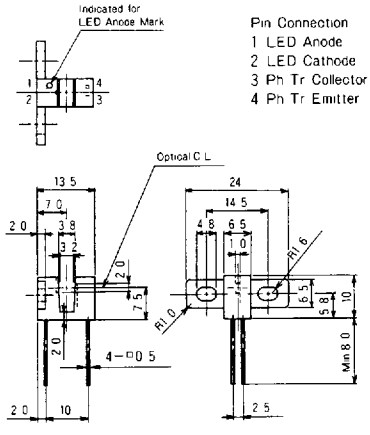

I−2 SPI-204

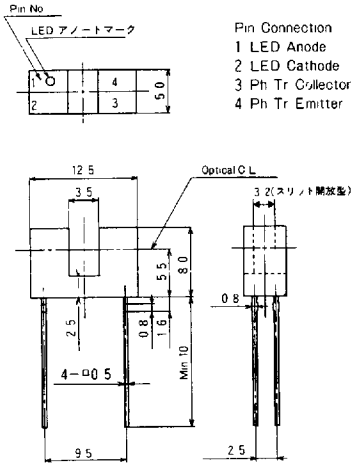

I−3 SPI-206 SPI-206-10

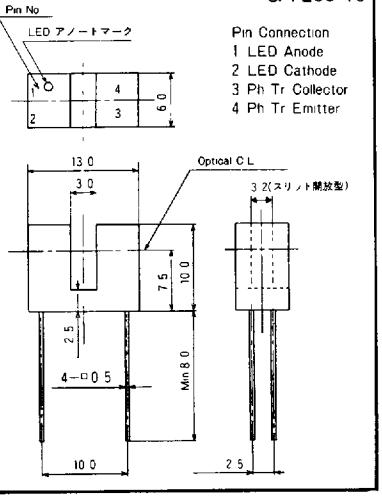

I−4 SPI-208

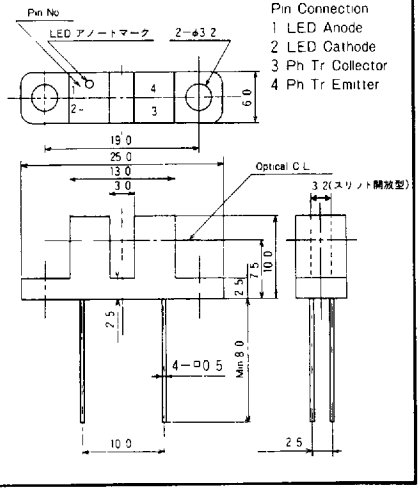

I−5 SPI-212

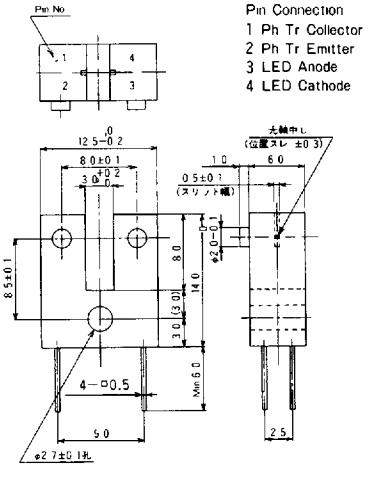

I−6 SPI-214

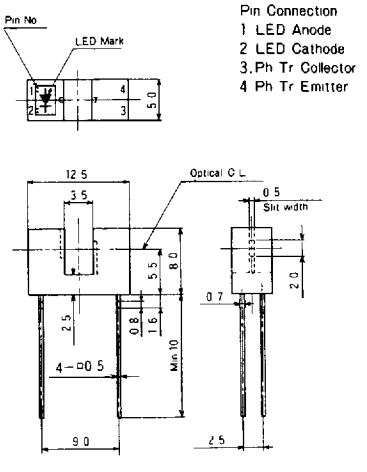

■ピン結線図 Pin Connections

SPI-202, 204, 206
206-10, 208, 214

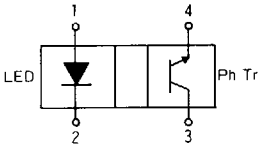
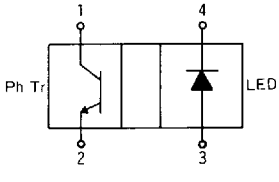
SPI-212